Messuhren Reparaturservice

Feinzeiger
Groß-Millimess 120/1 µm

Nutzen Sie die Möglichkeit zur Reparatur.
Wir verfügen über Original- Ersatzteile für sämtliche Fabrikate.
Auch für die MAHR Groß-Millimess 120/1µm

Testen Sie unsere Qualität und unsere Leistungsfähigkeit.

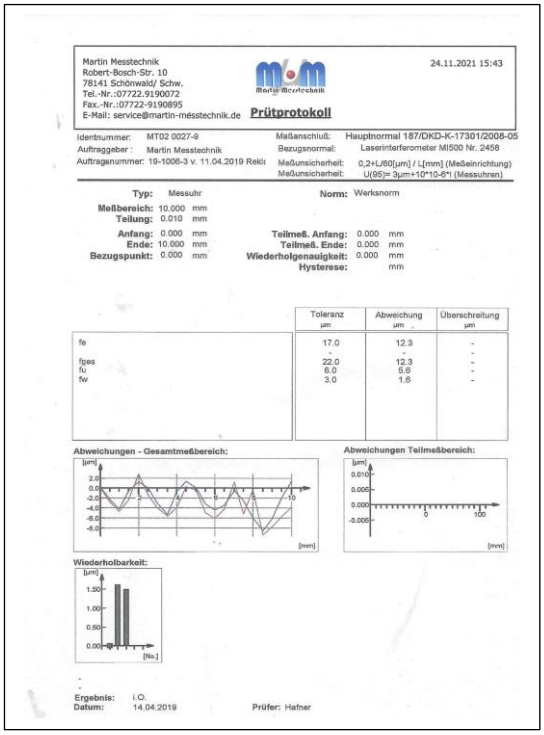

Martin Messtechnik
Robert-Bosch-Str. 10
78141 Schönwald/ Schw.
Tel.-Nr.:07722.9190072
Fax.-Nr.:07722-9190895
E-Mail: service@martin-messtechnik.de

24.11.2021 15:43

Prüfprotokoll

Identnummer: MT02 0027-9
Auftraggeber : Martin Messtechnik
Auftragsnummer: 19-1006-3 v. 11.04.2019 Rekl

Maßanschluß: Hauptnormal 187/DKD-K-17301/2008-05
Bezugsnormal: Laserinterferometer MI500 Nr. 2456
Meßunsicherheit: 0,2+L/60[µm] / L[mm] (Meßeinrichtung)
Meßunsicherheit: U(95)= 3µm+1*10^-6*L (Messuhren)

Typ: Messuhr
Meßbereich: 10.000 mm
Teilung: 0.010 mm
Anfang: 0.000 mm
Ende: 10.000 mm
Bezugspunkt: 0.000 mm

Norm: Werksnorm
Teilmeß. Anfang: 0.000 mm
Teilmeß. Ende: 0.000 mm
Wiederholgenauigkeit: 0.000 mm
Hysterese: mm

	Toleranz µm	Abweichung µm	Überschreitung µm
fe	17.0	12.3	-
	-	-	-
fges	22.0	12.3	-
fu	6.0	5.6	-
fw	3.0	1.6	-

Abweichungen - Gesamtmeßbereich:
Abweichungen Teilmeßbereich:
Wiederholbarkeit:

Ergebnis: i.O.
Datum: 14.04.2019
Prüfer: Hafner

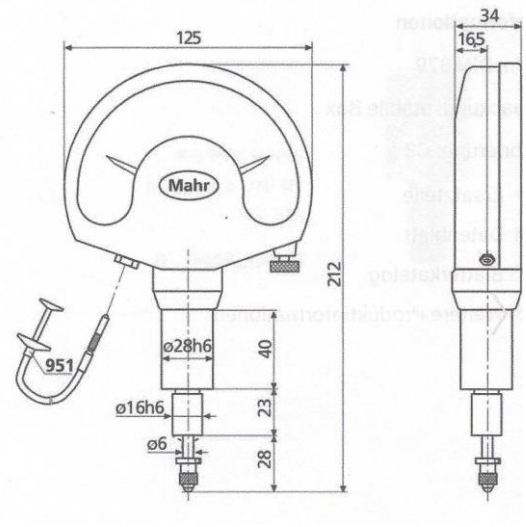

Reparaturen werden ohne vorherige Freigabe durchgeführt, sofern die Reparatur-Kosten 60% des Neuwertes nicht übersteigen.
Bei Geräten die zum Hersteller verschickt werden müssen, werden die anfallenden Kosten an den Kunden weitergeben. Die Kosten setzen sich aus den Reparaturkosten die der Hersteller in Rechnung stellt, den Transportkosten, den Versicherungskosten und durch unseren Aufwand zusammen.